SPARTHERM®
THE FIRE COMPANY

PREMIUM EDITION

Il fuoco della tua vita.

REFRATTARIO

Refrattario eboris 1300 ultra avorio

Refrattario eboris 1300 ultra nero

SIMBOLI

PITTOGRAMMI RELATIVI AL PRODOTTO

- RLA, in funzione dell'aria ambiente
- Legna in ciocchi
- S-Thermatik NEO
- S-USI II
- S-ESAM 3.0
- S-Kamatik 2
- S-Vent
- Classe di efficienza energetica
- Intervallo di potenza termica (kW)
- Frontale
- Bifacciale
- Angolare
- Trifacciale

CONTENUTO

Introduzione	4
Panoramica del prodotto	14
Prodotto	18
Dati tecnici	37

NOTA:
Sono possibili deviazioni di colore dovute alla stampa. Salvo cambiamenti di colore, tecnici ed errori.

L‘ESSENZA DELLA FUNZIONALITÀ E DEL DESIGN

Eccellente tecnologia di combustione per un‘eccezionale architettura del camino

Se avete le più alte esigenze quando si tratta di design interno non volete fare alcun compromesso quando si tratta di realizzare un camino. La Premium Edition di Spartherm è stata creata per realizzare progetti sofisticati. Da quando l'azienda è stata fondata nel 1986, Spartherm è stata costantemente alla ricerca di innovazione a tutti i livelli della tecnologia di combustione. La Premium Edition riunisce questi molti anni di know-how. Quando si tratta di qualità, tecnologia e design, combina gli inserti per caminetti di maggior qualità della gamma Spartherm.
Inoltre, sono disponibili funzioni di assistenza intelligenti al camino e una vasta gamma di opzioni di personalizzazione. La gamma di vetri disponibili è completa: oltre agli inserti camino con vetri dritti nel contemporaneo formato widescreen, c‘è anche una scelta di modelli con forma angolare, trifacciale e bifacciale. In questo modo, possono essere realizzati progetti individuali e concetti architettonici spaziali. Tutti i modelli Premium Edition hanno una cosa in comune: creano esperienze uniche con il camino!

PERCHÉ
SCEGLIERE UN
INSERTO CAMINO SPARTHERM PREMIUM?

VANTAGGI

- **TECNOLOGIA DI COMBUSTIONE AI MASSIMI LIVELLI**
- **DESIGN COMPLETO**
- **FORMA INDIVIDUALE**

L'ESSENZA DELLA FUNZIONALITÀ
E DEL DESIGN

Cosa rende i modelli Premium così particolari?

Chi vuole soddisfare i massimi requisiti, non scende a compromessi. Spinta dal desiderio di perfezione, Spartherm sviluppa e produce da oltre 35 anni inserti per caminetti individuali, per un design eccezionale.

Cosa rende i modelli Premium di Spartherm così speciali?

Semplicemente: sono stati sviluppati con molta passione, realizzati con maestria artigianale e perfetti fin nei minimi dettagli.

MADE IN GERMANY

VANTAGGI

- Vista libera del fuoco senza telaio a vista
- Design chiaro e pulito
- Nessuna fastidiosa maniglia in vista
- Visione del fuoco più nitida e senza riflessi
- Il vetro rimane pulito più a lungo e si pulisce facilmente
- Meccanismo di sollevamento vetro ad alta scorrevolezza per il massimo comfort di ricarica
- Residui di combustione ridotti e letto di brace esteticamente accattivante
- Installazione con profondità ridotta

STILE ABITATIVO –
INDIVIDUALITÀ TRA LE PROPRIE QUATTRO MURA

Che sia classicamente elegante o minimalista e ridotto: Gli arredi che si concentrano su un design senza tempo e di alta qualità sono in voga. Non c'è da meravigliarsi: Se ci si limita all'essenziale nelle proprie quattro mura e ci si concentra su pochi, ma selezionati oggetti, tornano l'ordine e la pace. Questo rilassa e fa dimenticare la frenesia dei ritmi quotidiani. I classici del design nobile si adattano bene a questa tendenza abitativa; sono durevoli e quindi sostenibili per natura. Come gli inserti camino dell'esclusiva Premium Edition di Spartherm.

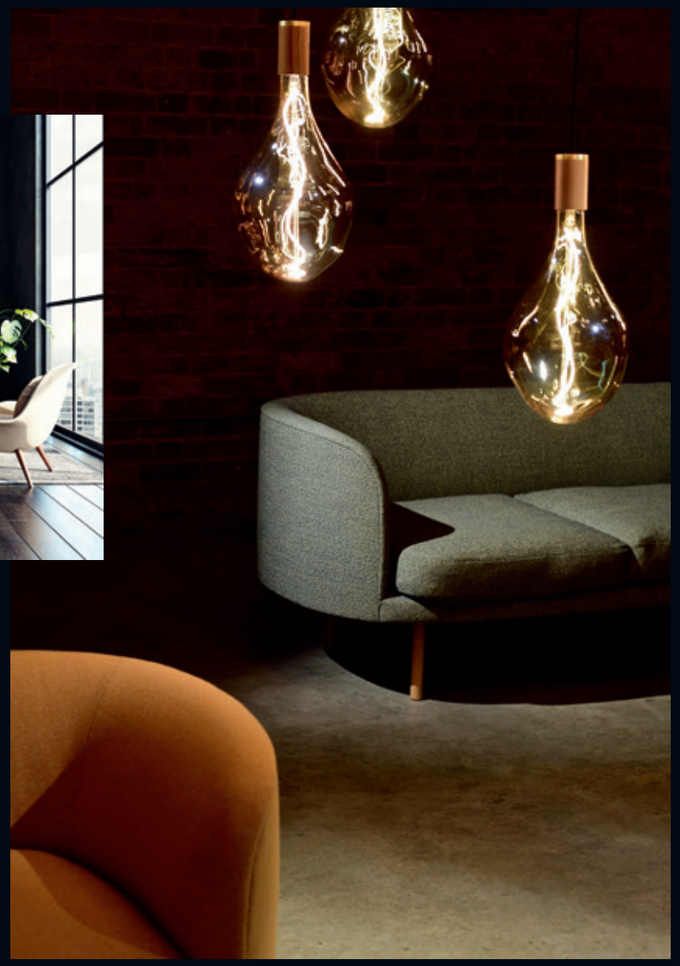

STILE ABITATIVO

I nuovi mobili sono arrivati, ma manca ancora quel certo qualcosa? Senza un pizzico di calore e di naturalezza, molti interni sembrano freddi e impersonali. Sono le piccole cose che creano l'atmosfera negli interni e danno accenti speciali: materiali di alta qualità come il legno o la pelle, tessuti squisiti, cuscini e plaid, immagini e libri, colori fini che creano un senso di benessere. Ma niente dà all'interno tanta esclusività e intimità come un camino. Quando si tratta di progettare un camino sofisticato, gli inserti camino della Premium Edition di Spartherm offrono una varietà quasi inesauribile di possibilità creative, in modo che il caminetto individuale dei vostri sogni, abbinato al design della vostra casa, diventi realtà.

IL FASCINO
DEL FUOCO

MOMENTI MAGICI CON IL FUOCO

Cosa c'è di meglio che godersi un caldo camino in una fredda giornata invernale? Un camino offre anche momenti magici nelle fresche serate primaverili o autunnali. Guardando le fiamme, si dimentica il tempo e ci si riposa. Che piacere! Un camino porta l'intimità e il calore nelle vostre quattro mura – in qualsiasi momento dell'anno.

IMPONENTE

PREMIUM EDITION

Frontale

Grande esperienza di fuoco.

Variante:
Premium V-1V-87h

Pagina 18 – 19

Angolare

Soluzione ottimale per l'uso nell'angolo.

Varianti:
Premium V-2L-55h
Premium V-2R-55h
Premium V-2L-68h
Premium V-2R-68h
Premium V-2L-80h
Premium V-2R-80h

Pagina 20 – 23

Bifacciale

Il camino con vista.

Variante
Premium V-FD-87h

Pagina 26 – 27

U-Form

Punto culminante: caminetti spaziosi.

Varianti:
Premium A-U-50h
Premium A-U-70h
Premium A-3RL-60h
Premium A-3RL-80h

Pagina 28 – 35

UN MONDO TUTTO PER SÉ.
DESIGN PULITO, TECNICA INNOVATIVA.

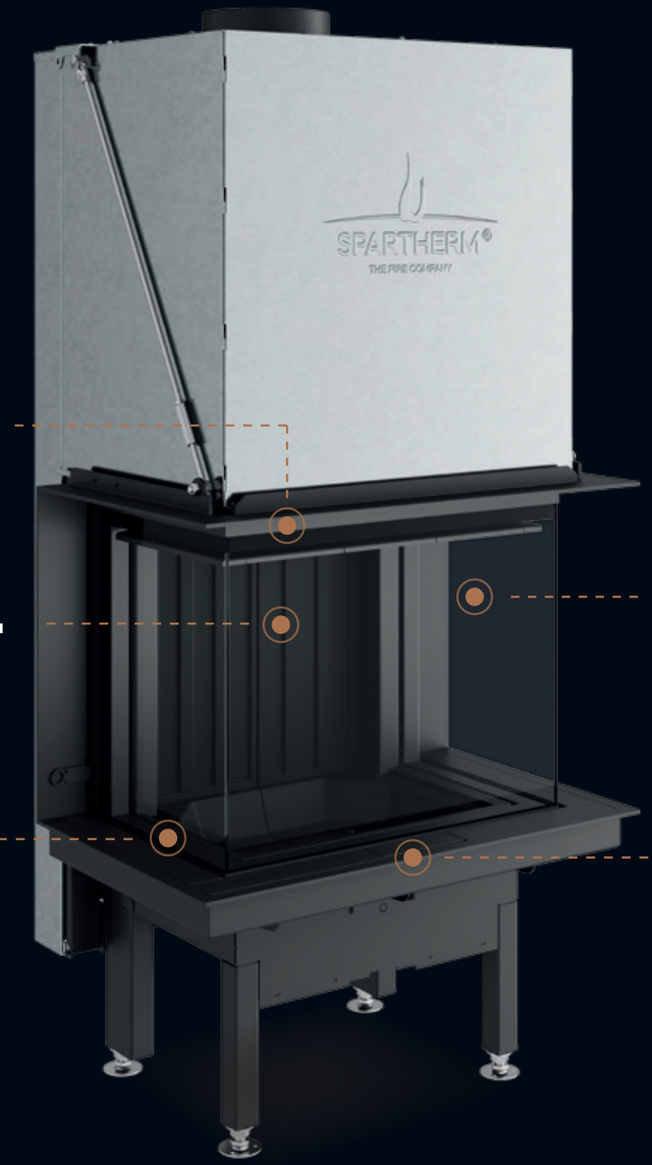

Cornice in acciaio massiccio da 6 mme

Materiali resistenti per un aspetto solido ed un design pulito

Rivestimento camera di combustione:

Rivestimento della camera di combustione Eboris 1300 per una resa ottimale e basse emissioni

Porta del focolare

Profilo porta ribassato, vista libera sul fuoco senza telaio visibile

Vetro ceramico lucidato

Alta trasparenza e poco riflesso, sporcamento ridotto e facile pulizia

Maniglia porta

A filo e a scomparsa

SOLUZIONI DI
DETTAGLIO
RAFFINATE

VISIONE LIBERA DEL FUOCO

PREMIUM

Camino in formato widescreen

Una soluzione semplice e chiara per una perfetta integrazione in un'architettura spaziosa. Il vetro ceramico lucidato in formato grande assicura una visuale illimitata sul fuoco. Il modello Premium V-1V-87h è un inserto camino di alta classe per concetti di stanza in cui il fuoco può sviluppare pienamente la sua presenza.

FUNZIONI DI ASSISTENZA CAMINO INTELLIGENTI

- S-Thermatik NEO (controllo della combustione)
- S-USI II (sensore di depressione)
- S-ESAM 3.0 (saliscendi automatico)
- S-Kamatik 2 (regolazione del tiraggio)
- S-Vent (supporto alla convezione)

Premium V-1V-87h

VARIANTE

Premium
V-1V-87h

A+

6,7 – 12,4 kW
7,6 – 14,2 kW NSHF

PREMIUM

Le due facce del fuoco

VARIANTI

Premium
V-2L-55h
V-2R-55h

A+

5,5 – 10,3 kW
7,6 – 14,2 kW NSHF

Premium
V-2L-68h
V-2R-68h

A+

6,7 – 12,5 kW
6,9 – 12,9 kW NSHF

Premium
V-2L-80h
V-2R-80h

A

7,4 – 13,7 kW

Nessun telaio che disturba, nessun elemento funzionale visibile, fuoco puro. Gli inserti camino a L della Premium Edition di Spartherm sono ideali quando si tratta di soluzioni angolari sofisticate. Questo permette di vedere e godere delle fiamme da due prospettive.

Premium V-2L-55h

PREMIUM

Le due facce del fuoco

L'esclusiva soluzione regala in ogni situazione abitativa una visuale perfetta del fuoco, che diventa sorprendente nella versione con porta fuoco da 68 cm. L'inserto camino Premium può essere equipaggiato con funzioni intelligenti di assistenza al caminetto come desiderato.

Premium V-2L-68h

Premium V-2R-68h

FUNZIONI DI ASSISTENZA CAMINO INTELLIGENTI

- S-Thermatik NEO (controllo della combustione)
- S-USI II (sensore di depressione)
- S-ESAM 3.0 (saliscendi automatico)
- S-Kamatik 2 (regolazione del tiraggio)
- S-Vent (supporto alla convezione)

PREMIUM

Le due facce del fuoco

Premium V-2R-80h

Con il modello angolare premium, si ha sempre una visione diretta da due prospettive del bel gioco delle fiamme. Fuoco puro: con questo inserto per caminetto premium, che può raggiungere 80 cm di larghezza frontale, il meccanismo della porta permette di ricaricare comodamente la legna.

Premium V-2L-80h

PREMIUM

Il caminetto panoramico lungo e stretto

Raffinato: con la versione bifacciale, Sparthermha creato un inserto per camino che può essere incassato in divisori di stanze o pareti divisorie. Il camino diventa così il punto focale del soggiorno. Una soluzione ideale quando si tratta di integrare un inserto per camino in un concetto di stanza aperta. Il vetro di grande formato dell'inserto per camino Premium V-FD-87h offre una vista illimitata del fuoco da tutti i lati.

VARIANTE

Premium
V-FD-87h

A+

7,4 – 13,8 kW
7,8 – 14,4 kW NSHF

FUNZIONI DI ASSISTENZA CAMINO INTELLIGENTI

- S-Thermatik NEO (controllo della combustione)
- S-USI II (sensore di depressione)
- S-ESAM 3.0 (saliscendi automatico)

Premium V-FD-87h

PREMIUM

Fuoco con vista panoramica

Premium A-U-50h

FUNZIONI DI ASSISTENZA CAMINO INTELLIGENTI

- S-Thermatik NEO (controllo della combustione)
- S-USI II (sensore di depressione)
- S-ESAM 3.0 (saliscendi automatico)
- S-Kamatik 2 (regolazione del tiraggio)

L'insolita forma a U dei modelli Premium crea angoli di visione completamente nuovi e permette al fuoco di entrare letteralmente nella stanza. I vetri sono quasi invisibili. Questo apre la vista per l'essenziale: 'affascinante gioco delle fiamme.

VARIANTI

Premium A-U-50h

- A+
- 6,5 – 12,1 kW

Premium A-U-70h

- A+
- 8,0 – 14,8 kW

PREMIUM

Fuoco con vista panoramica

Premium A-U-70h

Ogni dettaglio degli inserti per caminetti Premium Edition di Spartherm è stato pensato per garantire un'esperienza di fuoco unica. L'elemento centrale è il vetro trasparente: Perché con il design moderno del camino, una sola apertura verso la stanza spesso non è sufficiente. La Premium Edition offre inserti caminetto con un vetro trasparente a forma di U generosamente dimensionato che permette di vedere il gioco delle fiamme da tre lati. Per garantire che nulla interferisca con la vista libera del fuoco, i modelli Premium sono dotati di un telaio della porta invisibile e incassato e di un'elegante maniglia della porta a filo.

PREMIUM

Fuoco con vista panoramica

More is more: Con gli inserti per camino a forma di U della Premium Edition di Spartherm, il gioco delle fiamme può essere visto non solo da una, ma da tre prospettive. I generosi vetri trasparenti forniscono una visione illimitata delle fiamme. Questo mette il fuoco chiaramente al centro dell'interno!

VARIANTI

Premium
A-3RL-60h

A+

7,0 – 13,0 kW

Premium
A-3RL-80h

A

8,0 – 14,8 kW

Premium A-3RL-60h

PREMIUM

Fuoco con vista panoramica

FUNZIONI DI ASSISTENZA CAMINO INTELLIGENTI

- S-Thermatik NEO (controllo della combustione)
- S-USI II (sensore di depressione)
- S-ESAM 3.0 (saliscendi automatico)
- S-Kamatik 2 (regolazione del tiraggio)

La visuale aperta su tre lati conferisce profondità al Premium A-3RL-80h: la brace e le fiamme ardono in posizione avanzata rispetto alla parete e possono essere ammirate da qualsiasi prospettiva. L'ambiente circostante è immerso in un affascinante gioco di luci e calore. Il grande fronte di 80 cm permette una visione illimitata del fuoco danzante e fornisce una quantità particolarmente grande di calore radiante rilassante.

Premium A-3RL-80h

PANORAMICA DEL PRODOTTO PREMIUM EDITION

Frontale

Premium V-1V-87h

Bifacciale

Premium V-FD-87h

Angolare

Premium V-2L-55h

Premium V-2R-55h

Premium V-2L-68h

Premium V-2R-68h

Premium V-2L-80h

Premium V-2R-80h

Trifacciale

Premium A-U-50h

Premium A-U-70h

Premium A-3RL-60h

Premium A-3RL-80h

TEC DATI TECNICI DATEN

Premium Edition				Premium V-1V-87h	Premium V-FD-87h	Premium V-2L-55h / V-2R-55h	Premium V-2L-68h / V-2R-68h	Premium V-2L-80h / V-2R-80h	Premium A-U-50h	Premium A-U-70h	Premium A-3RL-60h	Premium A-3RL-80h
Dimensioni	Dimensioni sportello altezza		mm	489	489 | 489	489	489	489	489	489	489	489
	Dimensioni sportello larghezza		mm	876	877 | 877	564	694	817	515	515	612	822
	Dimensioni sportello profondità		mm	–	–	417	417	417	534	735	383	418
	Scarico fumi Ø		mm	200 | 250	200	180 | 200	200 | 250	200 | 250	200 | 250	200 | 250	200 | 250	200 | 250
Prestazioni	Standard	Classe di efficienza energetica		A+	A+	A+	A+	A	A+	A+	A+	A
		Potenza calorica nominale	kW	9,5	10,6	7,9	9,6	10,5	9,3	11,4	10,0	11,4
		Intervallo di potenza calorica	kW	6,7 – 12,4	7,4 – 13,8	5,5 – 10,3	6,7 – 12,5	7,4 – 13,7	6,5 – 12,1	8,0 – 14,8	7,0 – 13,0	8,0 – 14,8
		Rendimento	%	> 80	> 80	85	> 80	80	> 80	> 80	> 80	80
	con NSHF	Classe di efficienza energetica		A+	A+	A+	A+	–	–	–	–	–
		Potenza calorica nominale	kW	10,9	11,1	10,9	9,9	–	–	–	–	–
		Intervallo di potenza calorica	kW	7,6 – 14,2	7,8 – 14,4	7,6 – 14,2	6,9 – 12,9	–	–	–	–	–
		Rendimento	%	> 85	> 85	> 85	> 85	–	–	–	–	–
Certificazioni | Omologazioni	2. Livello BImSchV 2010			✓	✓	✓	✓	✓	✓	✓	✓	✓
	Art. 15a B-VG (Austria)			✓	✓	✓	✓	✓	✓	✓	✓	✓
	Ecodesign 2022			✓	✓	✓	✓	✓	✓	✓	✓	✓
	Utilizzo con sportello della camera di combustion aperto			–	–	–	–	–	–	–	–	–
Info	Peso (ca.)		kg	350	297	265	310	350	235	357	279	337
	Funzione sportello			Saliscendi	Saliscendi	Saliscendi	Saliscendi	Saliscendi	Saliscendi	Saliscendi	Saliscendi	Saliscendi
	Vetratura			Semplice	Doppia	Semplice	Semplice	Semplice	Semplice	Semplice	Semplice	Semplice

QUALITÀ IN DETTAGLIO

Per molte persone, il design di un camino è la cosa più importante. Per garantire che tutto sia tecnicamente perfetto anche nei caminetti sofisticati, Spartherm ha creato la Premium Edition di alta qualità. Tutto il know-how dello specialista tedesco della tecnologia del caminetto è stato utilizzato per realizzarlo. Ogni dettaglio è ben pensato, perfettamente realizzato e accuratamente testato per garantire esperienze di caminetto uniche e, soprattutto, in sicurezza.

Ultimo ma non meno importante, la legna da ardere deve bruciare perfettamente e silenziosamente. Spartherm lavora nella Premium Edition con un innovativo sistema di alimentazione dell'aria. L'effetto è impressionante: La combustione avviene in modo uniforme e pulito; ma soprattutto, il camino si distingue per un letto di fiamma extra-largo e impressionante. Per un perfetto godimento del fuoco e momenti magici!

PASSIONE ARDENTE PER UN DESIGN UNICO

VIVO

SPARTHERM®

THE FIRE COMPANY

RIVENDITORE

www.facebook.com/spartherm

www.instagram.com/spartherm

www.youtube.com/sparthermgermany

www.spartherm.com

Spartherm Distribution Italia srl/GmbH

Via Enrico Fermi, 11 | 39100 Bolzano/Bozen (BZ) · Italia | www.spartherm.it

IT / Art.1044728 / 06-2022